REHAU®
Unlimited Polymer Solutions

GRAZIO

Идеальный баланс

Позиционирование

REHAU
Unlimited Polymer Solutions

Большинство людей, и посетители оконных салонов не исключение, любят глазами. Какими бы уникальными ни были характеристики светопрозрачной конструкции, крайне важно, чтобы она нравилась клиентам внешне и/или позволяла воплотить в жизнь их дизайнерский проект. Примером решения, сочетающего в себе изящество формы и исключительные теплозащитные свойства, может стать новинка REHAU – оконная система GRAZIO.

Несмотря на внушительную глубину (70 мм), профиль кажется легким и утончённым. Во многом такого эффекта удалось добиться благодаря оригинальным скосам лицевых поверхностей главных профилей. При этом за характерной «оболочкой» скрываются технологии, применение которых позволило снизить теплопередачу профиля, а также его себестоимость. Защитные свойства GRAZIO подтверждены экспериментально: согласно результатам лабораторных испытаний, система может быть рекомендована даже для регионов, где шкала термометра опускается до минус 40° С.

Новинка предназначена для изготовления окон и балконных дверей и подходит как для индивидуального, так и для объектного строительства. В зависимости от потребностей заказчика, профиль может поставляться в традиционном белом исполнении или декорированным специальными плёнками в различных цветах, в том числе повторяющие структуру дерева.

GRAZIO

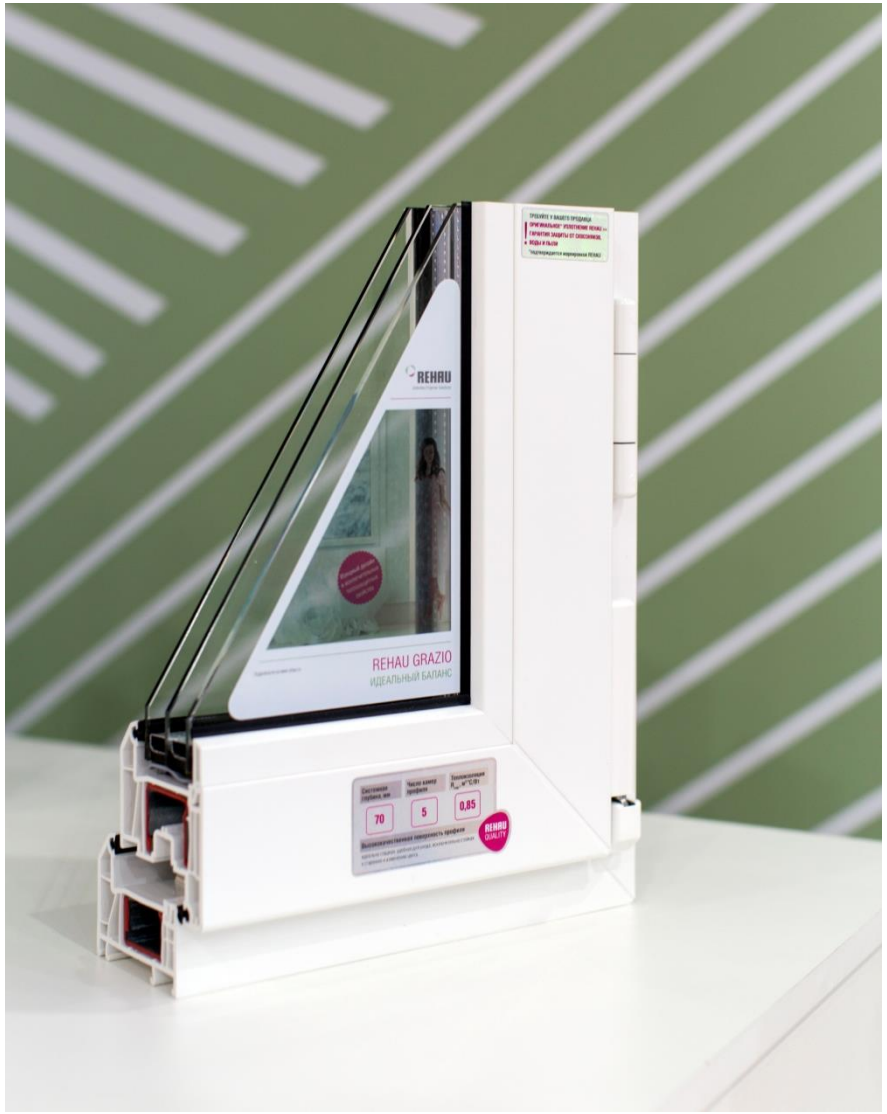

ИЗЯЩНЫЙ ДИЗАЙН И ИСКЛЮЧИТЕЛЬНЫЕ ТЕПЛОЗАЩИТНЫЕ СВОЙСТВА

ДИЗАЙН ЛЮБОЙ СЛОЖНОСТИ

новика предназначена для изготовления окон и балконных дверей

БЕЛОСНЕЖНАЯ ПОВЕРХНОСТЬ

профиля не меняют цвет под воздействием УФ лучей, сохраняя первоначальную белизну долгие годы

ЭРГОНОМИЧНЫЙ ДИЗАЙН

для создания целостного жилого пространства

GRAZIO

DELEIGHT-Design	ГАРМОНИЯ СВЕТА И СТИЛЯ	5 камер	Белый + 7	ФЛАГМАНСКИЙ/ДИЗАЙНЕРСКИЙ ПРОДУКТ
new GRAZIO	ИДЕАЛЬНЫЙ БАЛАНС	5 камеры	Белый + 7	БАЗОВЫЕ ПРОДУКТЫ

5 ПО ЦЕНЕ 3

Новая пятикамерная система GRAZIO

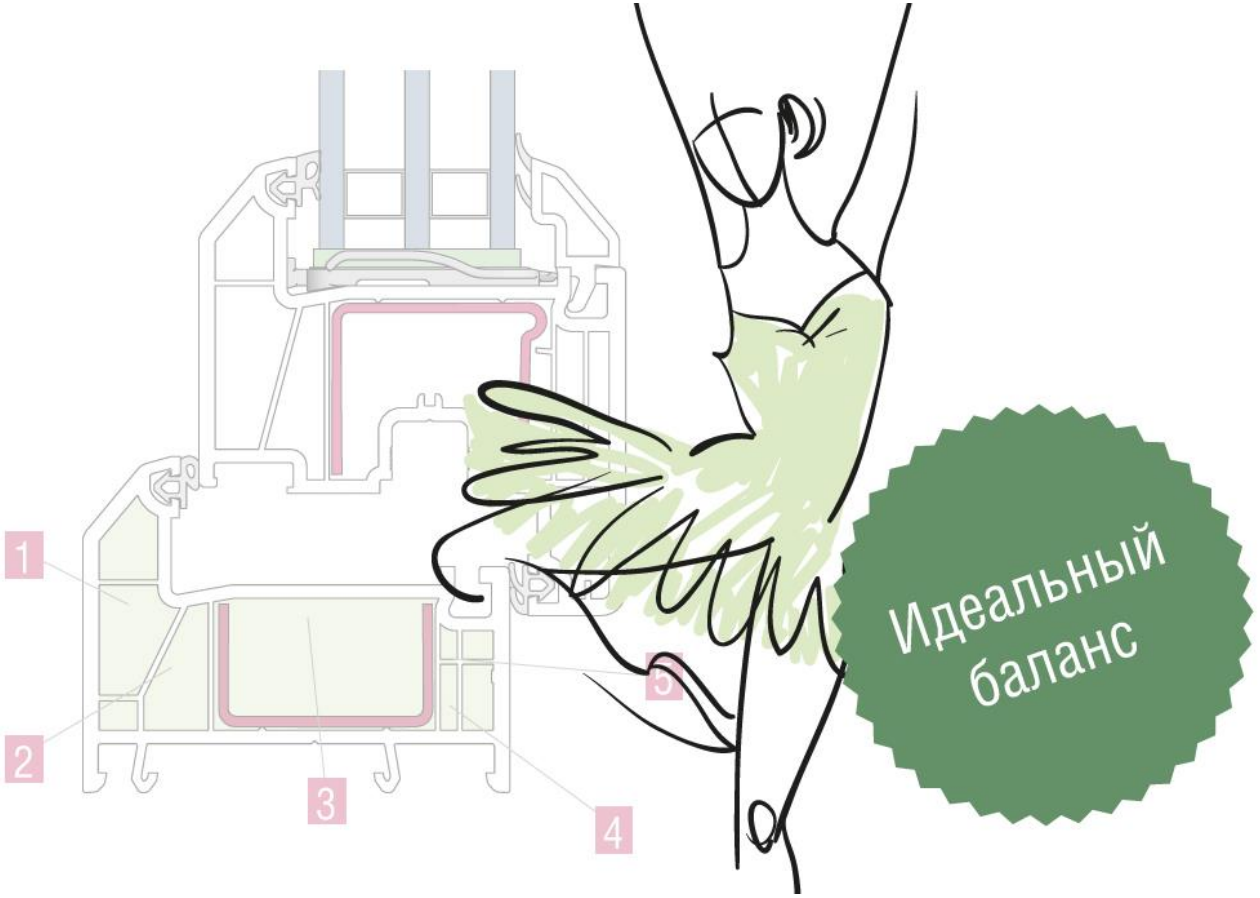

GRAZIO – описание системы

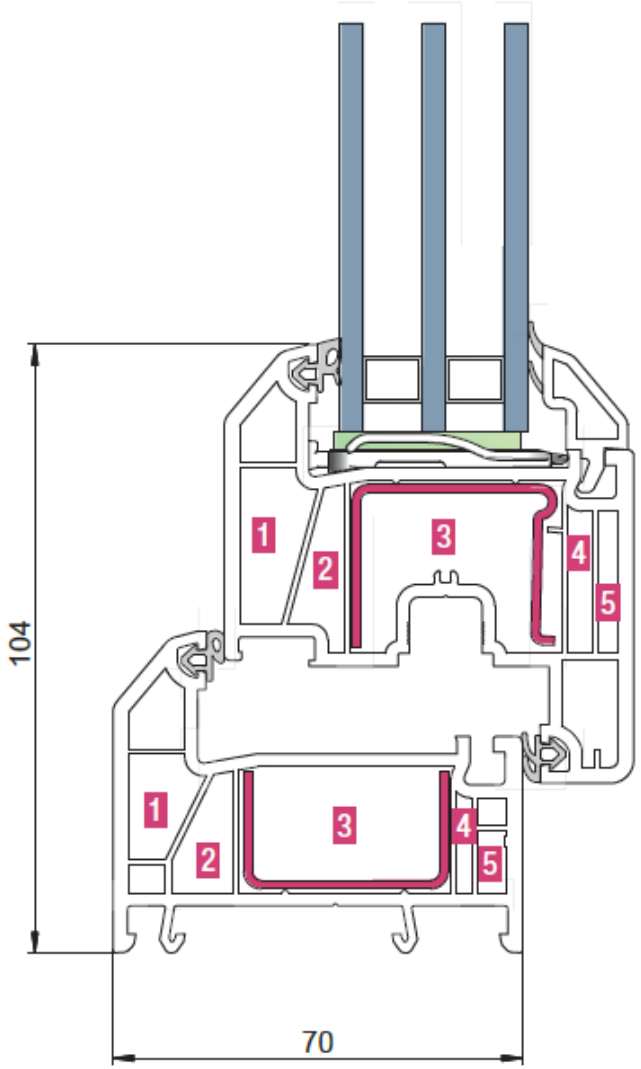

Системная глубина	70 мм
Количество камер	5
Приведенное сопротивление теплопередаче $R_{o\ пр}$	Со стальным армированием 0,85 м2°С/Вт с армированием (по данным исследований в „Электросерт“)
Размер непрозрачной части комбинации	104 мм
Система уплотнений	2-х контурная, уплотнения по притворам
Толщина заполнения	10 - 41 мм
Нахлёст уплотнений в притворе	Снаружи: 6 мм Изнутри: 8 мм
Зазор притвора	Снаружи и внутри: 3,5±0,5 мм
Материал	RAU-PVC без содержания кадмия, с использованием свинцовых или кальций-цинковых стабилизаторов

GRAZIO – описание системы

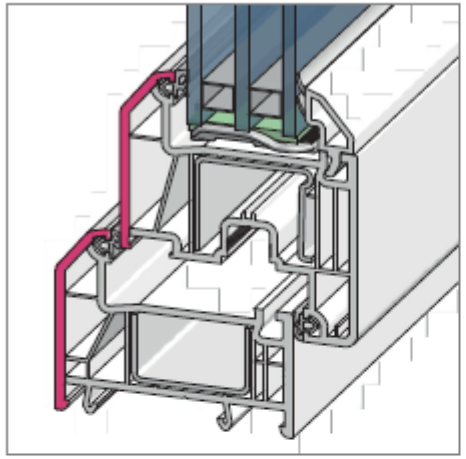

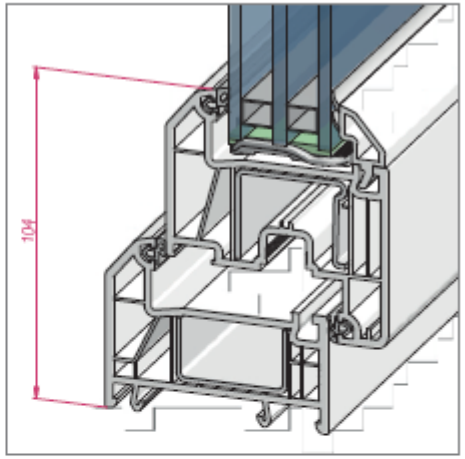

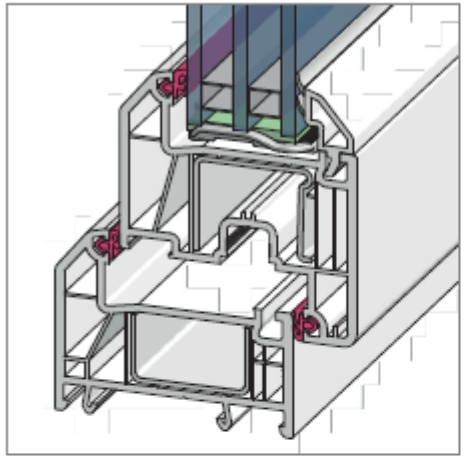

Дизайн оконных профилей

Обновлённый дизайн профилей: новое сочетание радиусов и ступенчатого наклона лицевых поверхностей профилей обеспечивает их характерный облик.

Смещенные лицевые поверхности коробки и створки определяют классический тип оконной системы.

Минимальная высота профилей коробки и створки определяют максимальное светопропускание.

Система уплотнений

Традиционная форма уплотнений REHAU и надёжный материал RAU-EPDM позволяют достичь наивысшего класса воздухо- и водонепроницаемости.

Новое уплотнение притвора из сотового каучука позволяет обеспечить ещё больший уровень герметичности изделий.

GRAZIO – описание системы

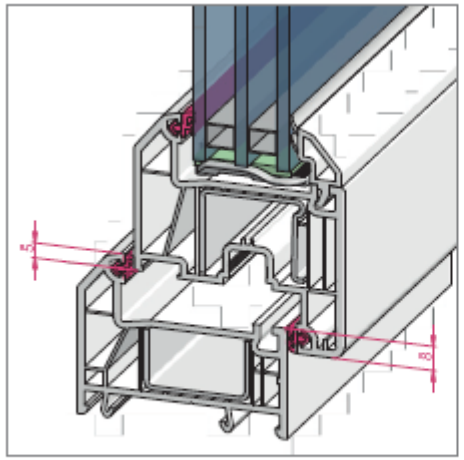

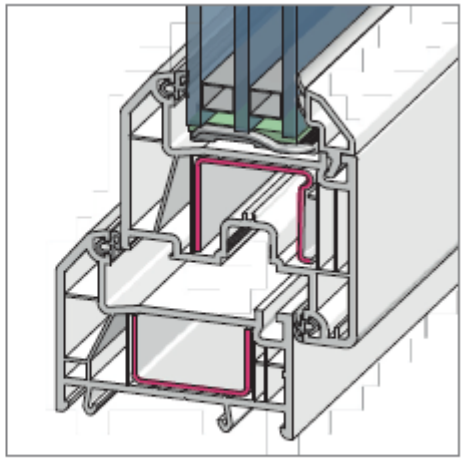

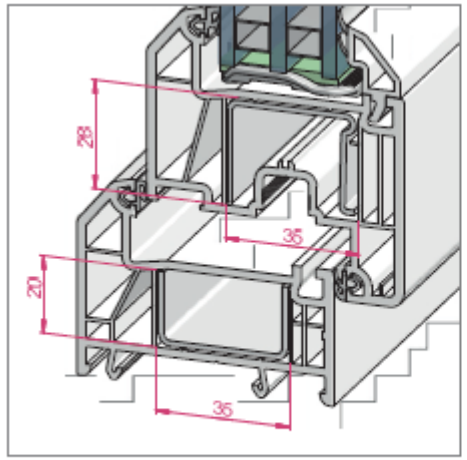

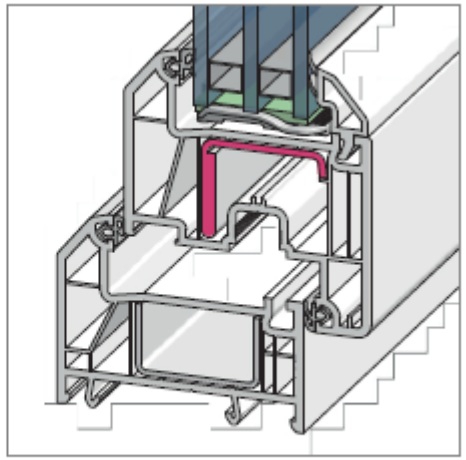

Два контура уплотнений по притвору с достаточным нахлестом
обеспечивают защиту от сквозняков, пыли, протечек и теплопотерь!

Армирование
Армирование коробки, створки и импоста оптимизированной формы сечения с широким спектром возможностей установки и закрепления улучшает базовые противовзломные свойства конструкции, позволяет реализовать различные варианты крепления импоста. Значительные габариты камер армирования ПВХ профилей позволяют использовать армирование с высокими статическими характеристиками.

Фиксирующий штег в камере армирования
фиксация г-образного армирования, исключающего сверление отверстий в стальном армировании при установке фурнитуры (отверстия под ручку) - ускоренное производство, увеличенный ресурс инструмента.

GRAZIO – описание системы

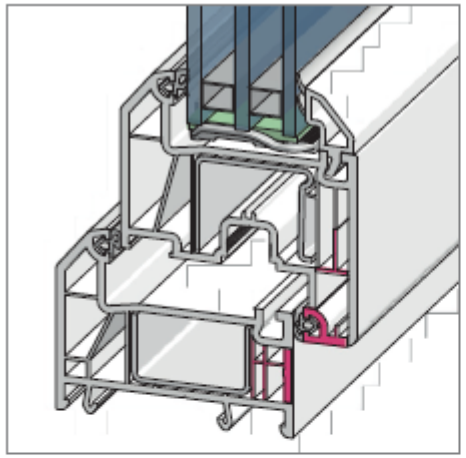

Крепление несущих деталей фурнитуры в 2 стенки ПВХ профилей или дополнительно в металл
гарантирует надёжную передачу веса створки на армирование коробки.

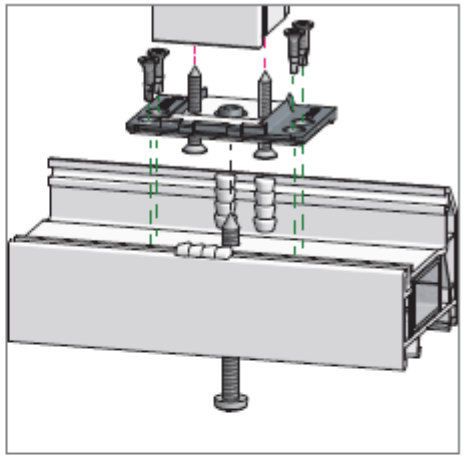

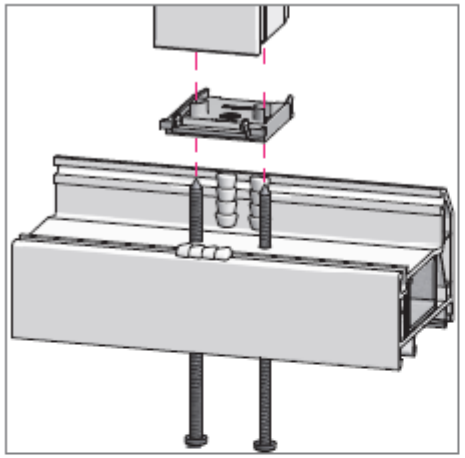

Все виды крепления механических соединений импоста в коробку и створку
все виды крепления механических соединителей импоста в коробку и створку (с осевой затяжкой либо в область фальца остекления, двумя шурупами „на проход“).

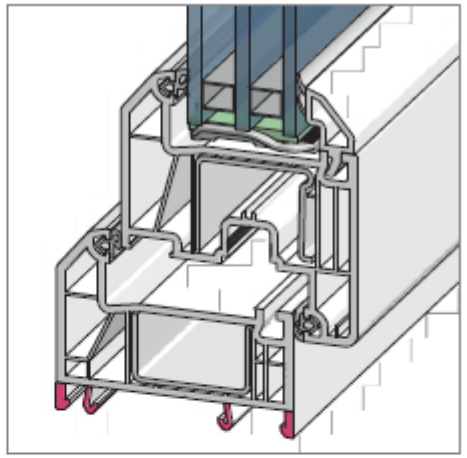

Стыковочные ножки коробки
обеспечивают надежный монтаж дополнительных профилей REHAU. Широкая гамма дополнительных профилей покрывает все потребности монтажа.

GRAZIO

НОВЫЙ ПРОДУКТ ПОД БРЕНДОМ REHAU

GRAZIO
СТАНДАРТНАЯ ЗАЩИТНАЯ ПЛЁНКА REHAU

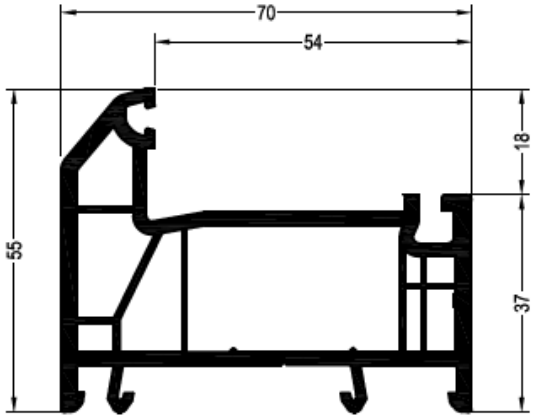

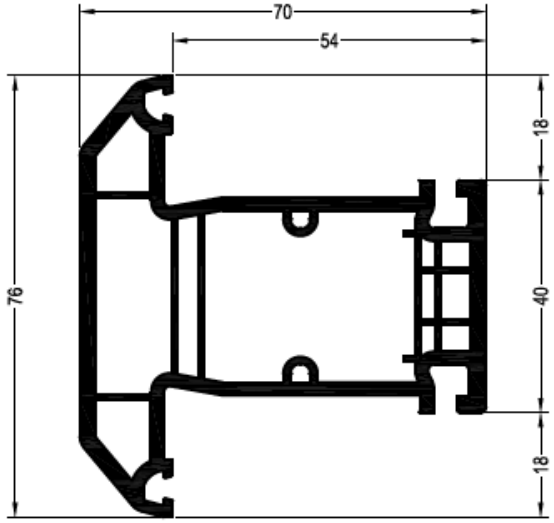

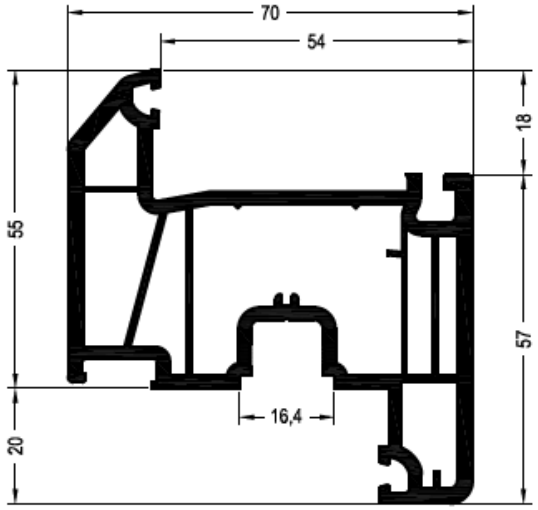

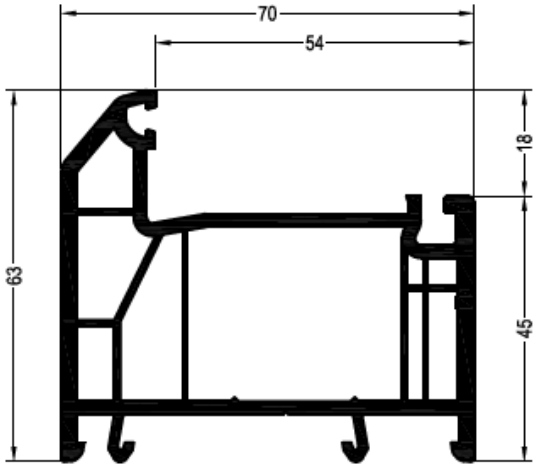

ТИПОВОЕ АРМИРОВАНИЕ

35 X 20 MM - В КОРОБКУ 55 И ИМПОСТ

35 X 28 MM - В КОРОБКУ 63 И СТВОРКУ

GRAZIO

АРМИРОВАНИЕ КОРОБКИ 55

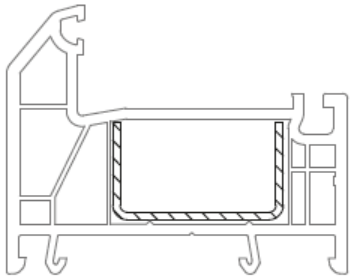

35 x 20

	1245536
	1,5
Ix	2
Iy	0,42
	6

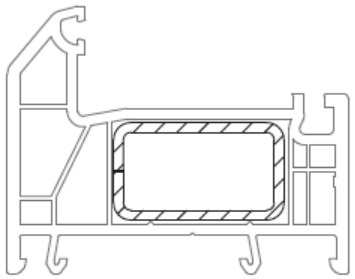

35 x 20

	1239583	1261709 @
	1,5	2
Ix	2,3	2,9
Iy	0,98	1,2
	6	6

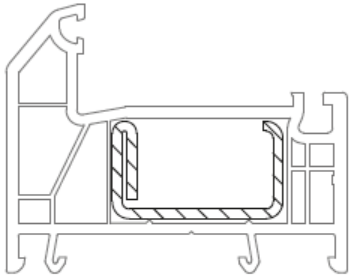

35 x 20

	1261831@	1261841
	1,5	2
Ix	2,5	3,1
Iy	0,56	0,69
	6	6

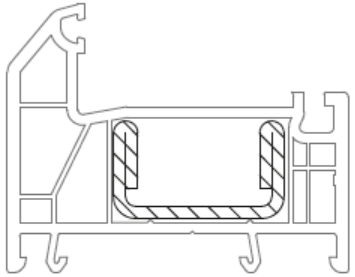

35 x 20

	1245526
	2,5
Ix	4,2
Iy	0,89
	6

GRAZIO

АРМИРОВАНИЕ КОРОБКИ 63

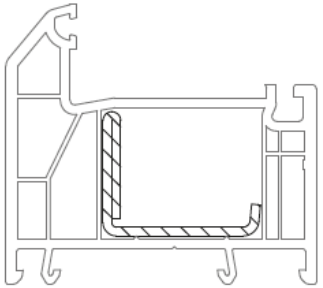

35,5 x 28

	1244546@
	2
Ix	2,2
Iy	1,3
	6

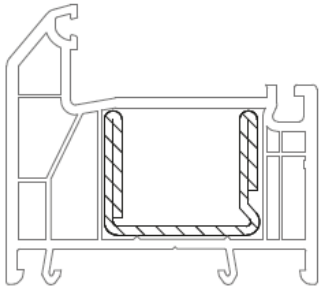

35 x 28

	1244536
	2
Ix	5,0
Iy	2,0
	6

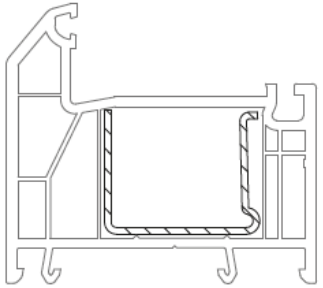

35 x 28

	1244506
	1,5
Ix	2,5
Iy	1,1
	6

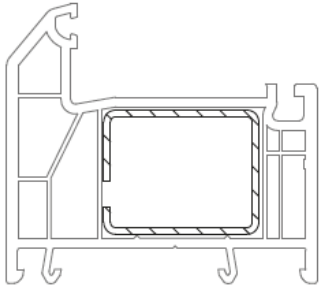

35 x 28

	1237091@	1249934@
	1,5	2
Ix	2,8	3,4
Iy	2,1	2,6
	6	6

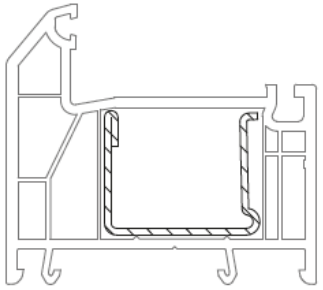

35 x 28

	1244516	1244526
	1,5	2
Ix	2,7	3,5
Iy	1,3	1,7
	6	6

GRAZIO

АРМИРОВАНИЕ ИМПОСТА 76

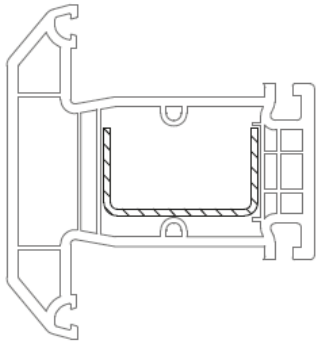

35 x 20

	1245536
	1,5
Ix	2
Iy	0,42
	6

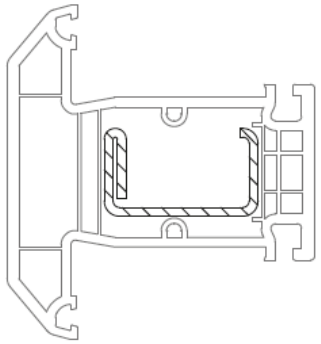

35 x 20

	1261831@	1261841
	1,5	2
Ix	2,5	3,1
Iy	0,56	0,69
	6	6

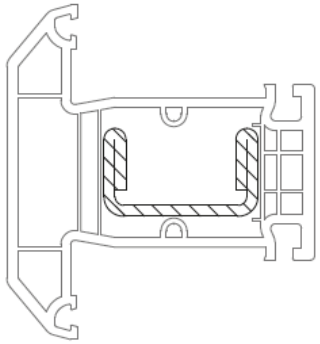

35 x 20

	1245526
	2,5
Ix	4,2
Iy	0,89
	6

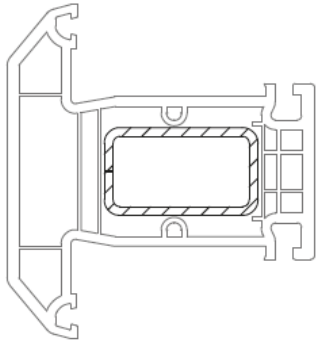

35 x 20

	1239583	1261709@
	1,5	2
Ix	2,3	2,9
Iy	0,98	1,2
	6	6

GRAZIO

АРМИРОВАНИЕ СТВОРКИ Z 55

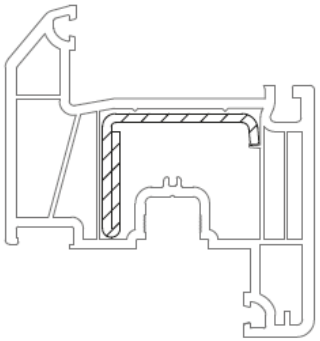

35,5 x 28

	1244546
	2
Ix	2,2
Iy	1,3
	6

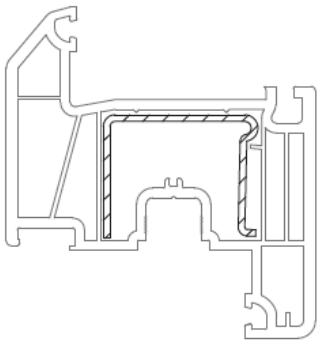

35 x 28

	1244506
	1,5
Ix	2,5
Iy	1,1
	6

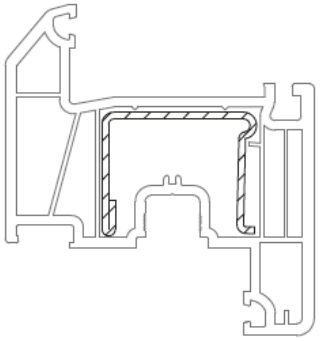

35 x 28

	1244516	1244526
	1,5	2
Ix	2,7	3,4
Iy	1,3	1,7
	6	6

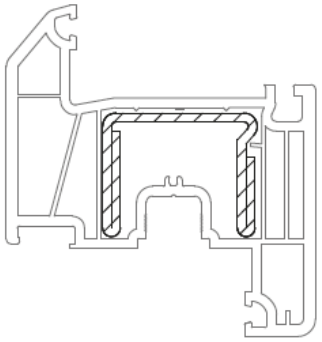

35 x 28

	1244536
	2
Ix	5,0
Iy	2,0
	6

GRAZIO Комплектующие

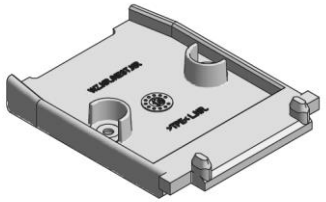

Соединитель импоста 76 GRAZIO
TPE
1359025
100

МАТЕРИАЛ, СОХРАНЯЮЩИЙ ТЕПЛО

МАСКИРОВКА СТЫКОВ ТОРЦА ИМПОСТА

ПРИВЛЕКАТЕЛЬНАЯ ЦЕНА ЗА СЧЕТ ОПТИМИЗАЦИИ ФОРМЫ

Фальцевый вкладыш GRAZIO
PP
1359027
100

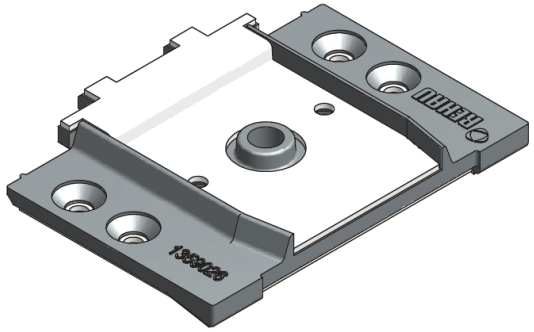

Механический соединитель импоста 76 GRAZIO
Цинковое литьё
1359026
100

УНИВЕРСАЛЬНОЕ РЕШЕНИЕ ДЛЯ СТВОРКИ И КОРОБКИ

ПРИМЕНИМ ДЛЯ СОЕДИНЕНИЙ ВСЕХ ТИПОВ*

НАДЕЖНОЕ КРЕПЛЕНИЕ

* ЗА ИСКЛЮЧЕНИЕМ СОЕДИНЕНИЙ ПОД УГЛОМ

GRAZIO

Импостной шаблон

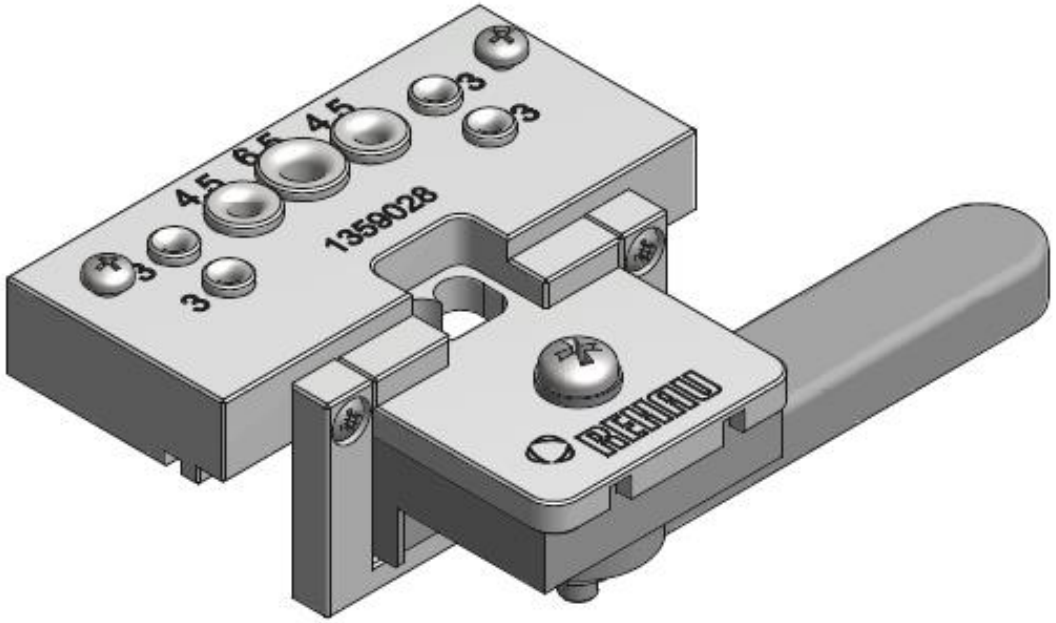

Шаблон для установки мех. соединителей GRAZIO
1359028
1

ЕДИНЫЙ ШАБЛОН ДЛЯ ВСЕХ СИСТЕМ REHAU 70 ММ

НОВАЯ СИСТЕМА КРЕПЛЕНИЯ БОЛЕЕ НАДЁЖНОЕ КРЕПЛЕНИЕ ШАБЛОНА НА ПВХ ПРОФИЛЯХ

НОВАЯ СИСТЕМА ВИЗИРОВАНИЯ ЛЕГЧЕ И БОЛЕЕ ТОЧНО УСТАНАВЛИВАЕТСЯ ПО ОСИ ИМПОСТА

ОПТИМАЛЬНАЯ ЦЕНА ОПЕРАТИВНОЕ ПРОИЗВОДСТВО У МЕСТНОГО ПОСТАВЩИКА, ВОЗМОЖНЫ ДОРАБОТКИ И РЕМОНТ

GRAZIO

Крепление импоста

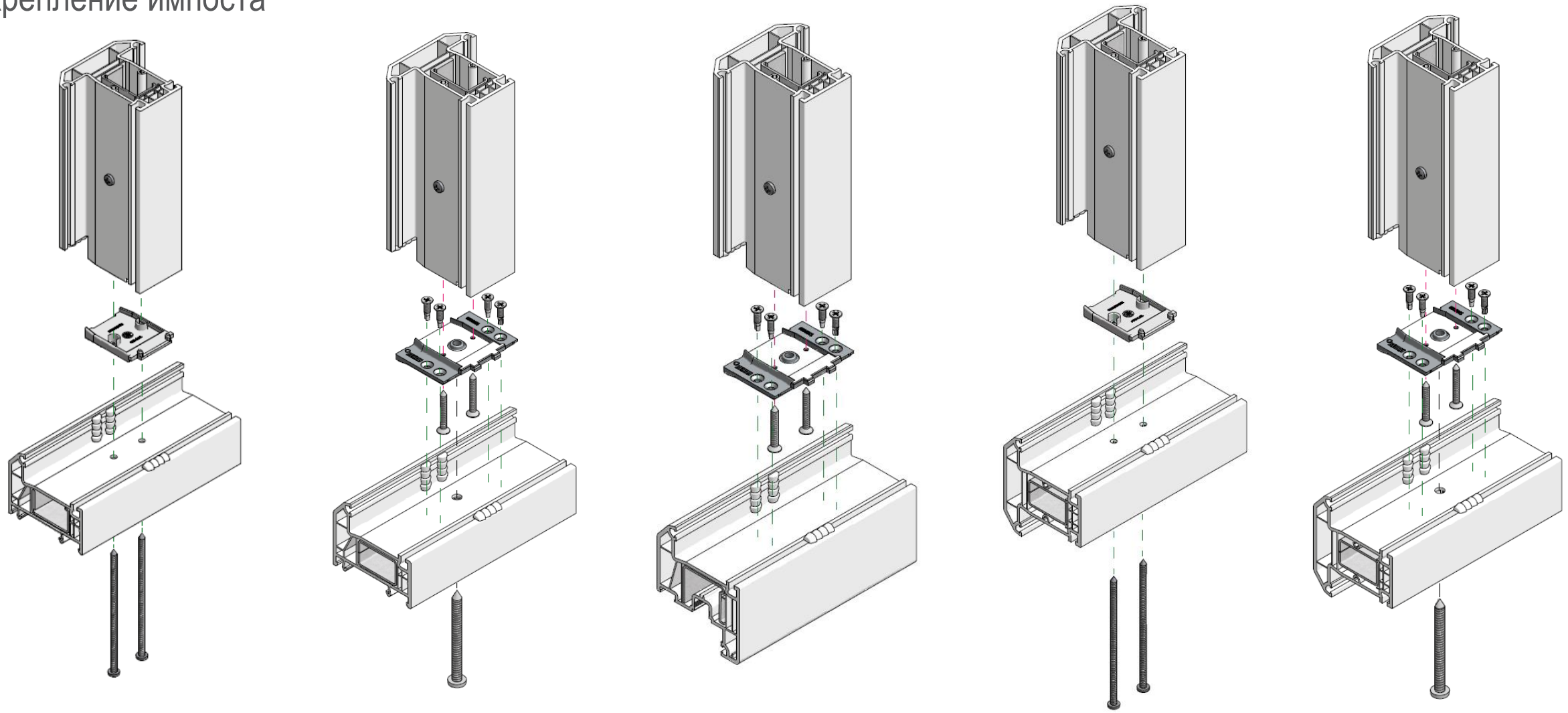

Примеры типов открываний

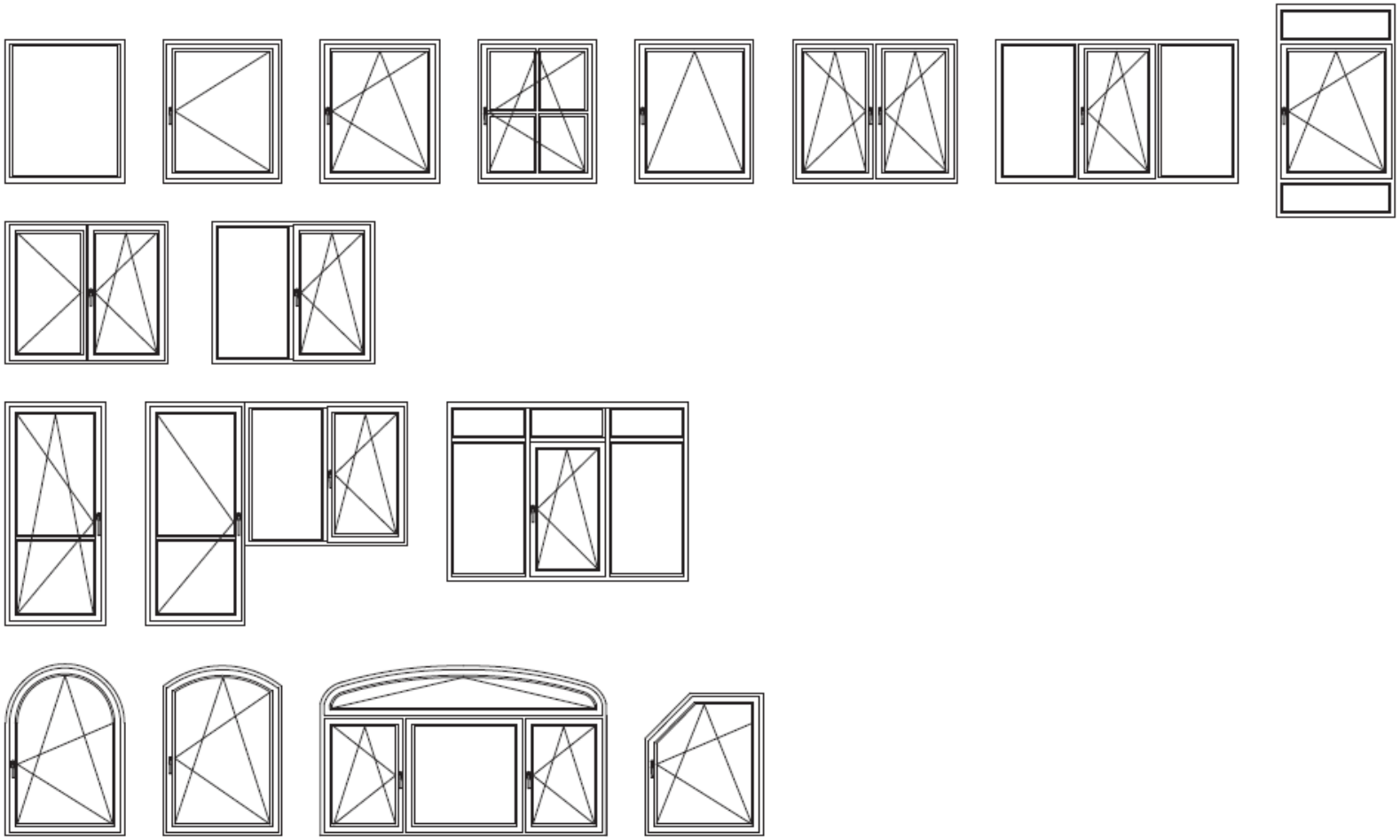

ВЫГОДЫ

- Новая система под брендом REHAU;
- обработка системы не требует дополнительных вложений в оборудование,
- продукт полностью совместим с другими дополнительными профилями REHAU глубиной 70 мм;
- конструкция профиля предполагает использование стандартного армирования REHAU 35x20 и 25x28 мм и уплотнения;
- оригинальные механические соединители и фальцевые вкладыши гарантируют высокую работоспособность изделий;
- все профили GRAZIO производятся со стандартной защитной плёнкой REHAU;
- новый универсальный шаблон крепления импоста, единый для всех 70-миллиметровых систем REHAU;
- возможность установки усиленных приборов запирания.

Рекламные материалы GRAZIO

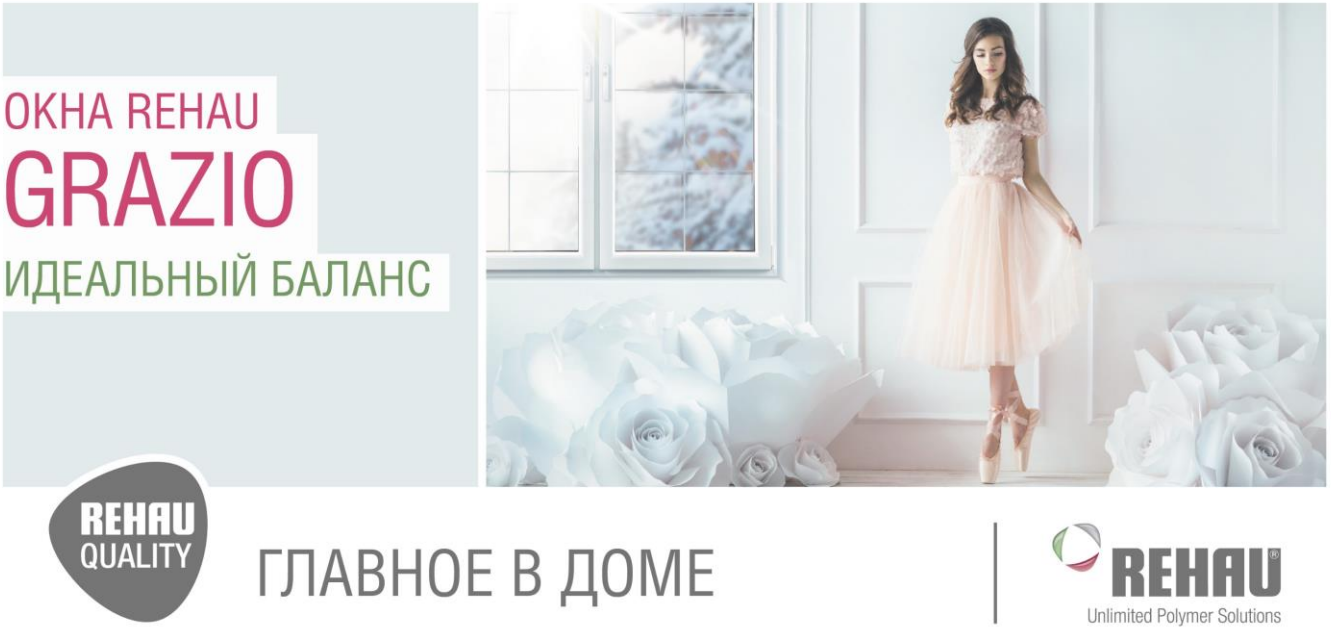

Баннер 6х3 GRAZIO

Воблер GRAZIO

Плакат GRAZIO